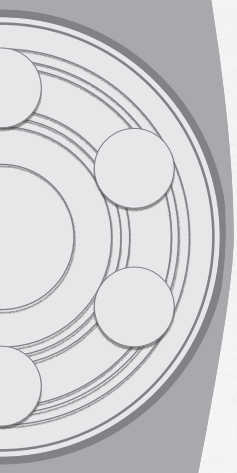

SHOWER BOXES

The bearing, which forms part of the components of the shower boxes, plays an important role although very often it goes unnoticed. OMET Systems in Motion products guarantee perfect resistance to water and harsh environments, as well as having a stylish design: in fact, the company does not only produce bearings but all the components and accessories used on the shower boxes (trolleys, slide assemblies, handles).

Nella componentistica dei box doccia, il cuscinetto riveste un ruolo fondamentale pur passando molto spesso inosservato. I prodotti OMET Systems in Motion garantiscono perfetta resistenza all'acqua e in ambienti critici, senza dimenticare un design di stile: OMET produce infatti non solo cuscinetti, ma anche tutti i componenti ed accessori che trovano applicazione sulla porta del box doccia (carrellini, gruppi di scorrimento, maniglie).

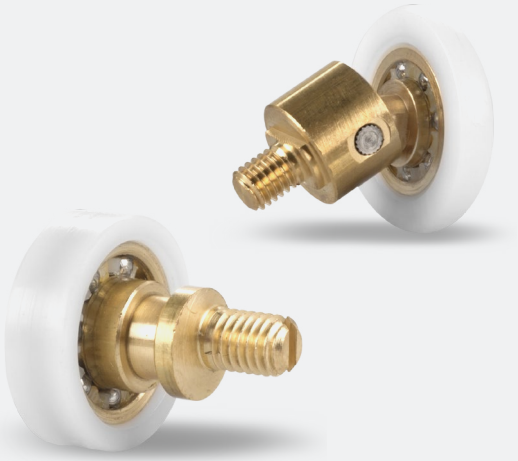

Extreme attention paid to the external finishes and chrome parts make OMET products very attractive from an aesthetics perspective as well being extremely resistant over time. If the sliding mechanism is designed perfectly, it allows the panes to be easily released so as to facilitate cleaning.
Quality is guaranteed by using highly qualified materials: together with stainless steel and brass, OMET uses special materials, designed ad hoc in accordance with the customer's requirements. OMET also applies surface treatments that are resistant to liquids, washing and high humidity.

Estrema cura delle finiture esterne e dettagli cromati rendono i prodotti OMET molto appetibili dal punto di vista estetico oltre che dotati di estrema resistenza nel tempo. Il meccanismo di scorrimento, se perfettamente studiato, consente di sganciare le ante con facilità onde favorire le operazioni di pulizia.
La qualità è garantita dall' utilizzo di materiali altamente qualificati: accanto a inox e ottone, OMET utilizza materiali speciali e studiati appositamente per le esigenze dei clienti. OMET applica inoltre trattamenti superficiali che resistono ai liquidi, al lavaggio e ad elevati tassi di umidità.

passion for movement

OMET Systems in motion

SHOWER BOXES

SOME EXAMPLES OF OUR PRODUCTION

Our technical office is at your disposal to work out a customized solution.

Il nostro ufficio tecnico è a disposizione per studiare la soluzione "su misura" per le vostre esigenze.

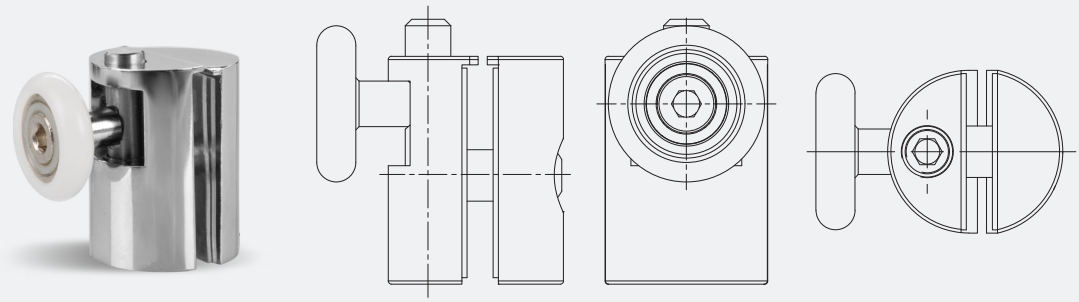

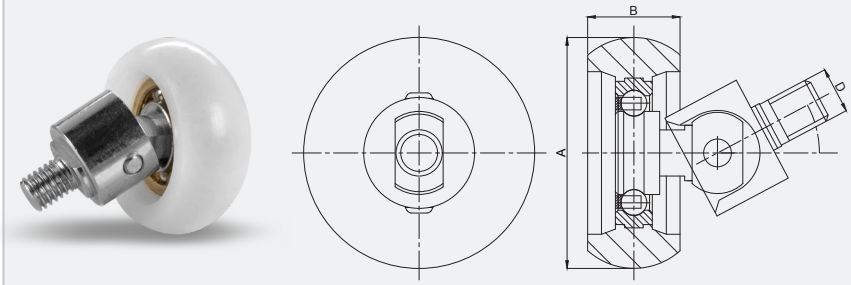

SIZE *QUOTA*	FROM - TO *DA - A*
A	17 - 26
B	3 - 10
C	-
D	3 - 8

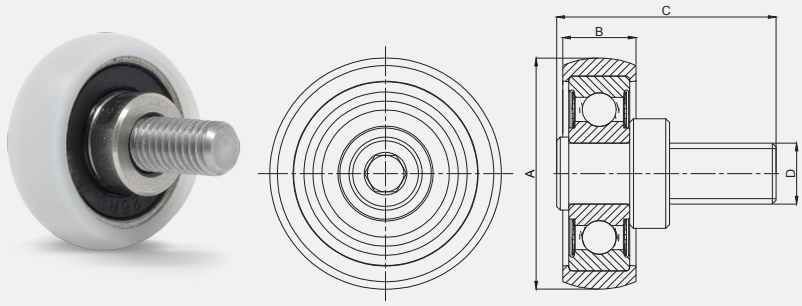

SIZE *QUOTA*	FROM - TO *DA - A*
A	19 - 30
B	5 - 10
C	5 - 30
D	3 - 8

passion for movement

OMET Srl
Systems in Motion

Via Casnedi, 96
23868 Valmadrera (LC), Italy
Tel: +39 0341 367513
Fax: +39 0341 284466
Email: omet-c@omet.it
Web: systems.omet.com